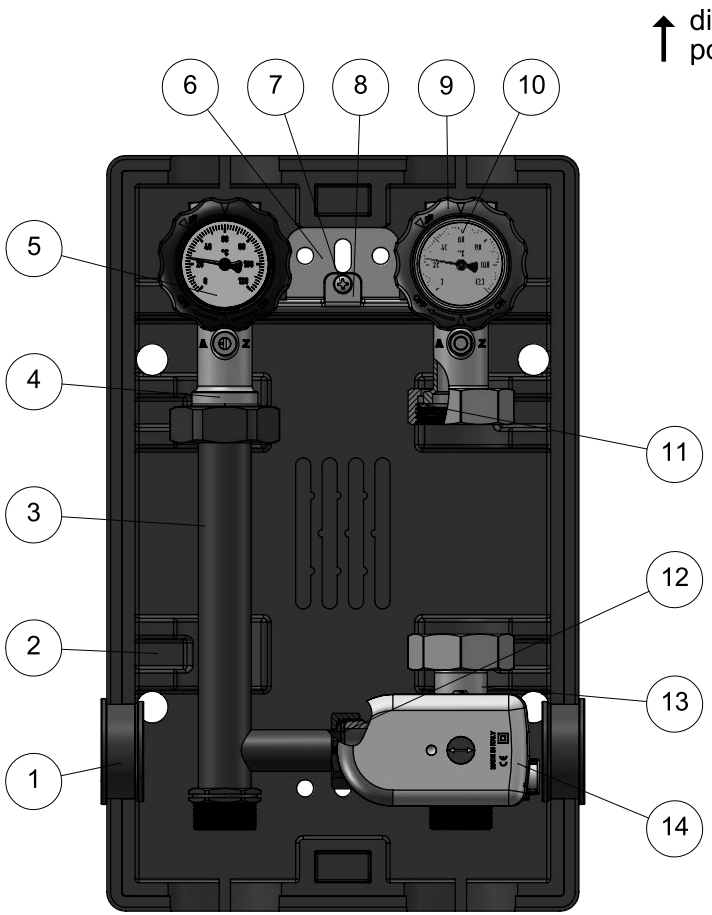

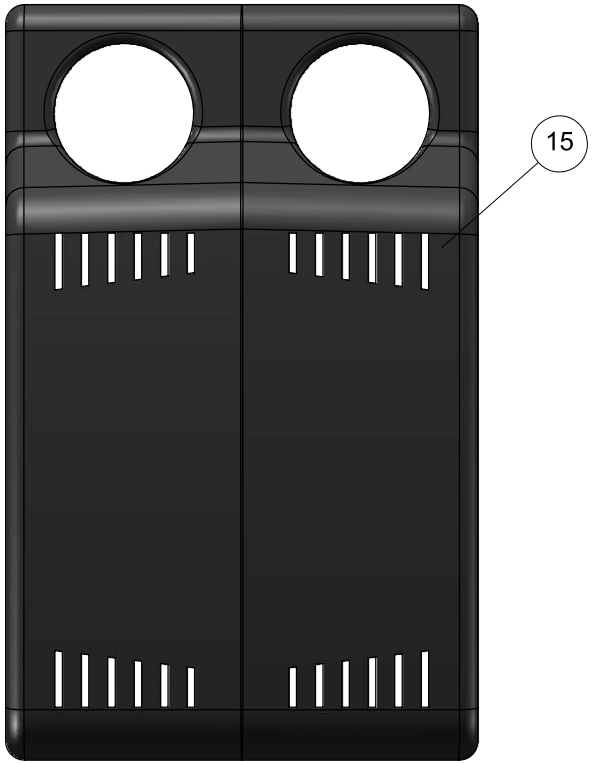

imballare in scatola SOL-DUO
con fustella tampografata

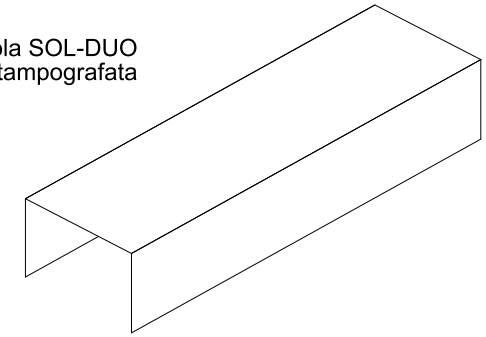

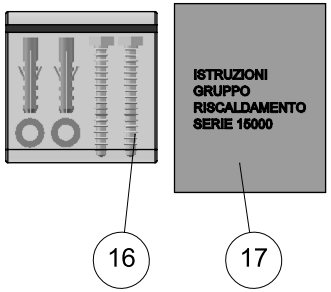

Num. articolo	Particolare	Materiale	N° Pz	Codice	Articolo	Misura
17	ISTRUZIONI	Materiale <non specificato>	1	59505183	15000	
16	SACCHETTO MINUTERIE	/	1	99905510	6000	/
15	COVER SUPERIORE CHIUSA	PPE	1	59405516	15000	
14	MOTORE 0-10V	CW617N	1	83005133		
13	MISCELATRICE 3 VIE		1	C0105341	3400	DN25
12	GUARNIZIONE PIANA	KLINGERSIL C-4400	1	52605486	6000	1"
11	GUARNIZIONE PIANA	KLINGERSIL C-4324	3	52605039		1"1/2
10	TERMOMETRO	CW617N	1	54705876	1870/A	0-120°C
9	VALVOLA DN25 1"1/2 x 1" CON PORTASONDA		1	10405053	1961/S	DN25
8	STAFFA SOPRA DN25	FE-50	1	59405506	15000	DN25
7	VITE	FE-50	1	52110029	/	5x6
6	STAFFA SOTTO DN25	FE-50	1	59405507	15000	DN25
5	TERMOMETRO	ABS PC generico	1	54705876	1870/A	0-120°C
4	VALVOLA DN25 1"1/2 x 1"		1	10405052	1962	DN25
3	TUBO TERMOSTATICA E MOTORIZZATA		1	M3505057	15000	DN25
2	COVER INFERIORE	PPE	1	59405501	15000	
1	TAPPO LATERALE COVER	PPE	2	59405502	15000	

KEWEL GOAL

MODIFICA/CHANGE DATA FIRMA

This design is the exclusive trade secret property of NOVASFER and may not be disclosed to any person without the express written consent of NovasFer

NOVASFER si riserva a termini di legge la proprieta' del presente disegno con divieto di riprodurlo o comunicarlo senza sua specifica autorizzazione scritta.

CAD-DRAWING Manual Variations or changes NOT ALLOWED

DISEGNO ESEGUITO CON CAD Non sono ammesse variazioni o modifiche manuali

Foglio 1 DI 2

Assemblaggio/Assembly

ART. 15200

Particolare/Item

GRUPPO DI RISCALDAMENTO

Note

TRE VIE MOTORIZZATO - 0-10V - DN25

Diseg/Draw Fantoni A. Contr/Chkeal Fantoni A. Data/Date 10/05/2017 Codice/code 199150025B22

TolGen iso2768v

Finitura Esterna Sabbiata

Ms/Size DN25

Filetto/Thread ISO228

Scala/Scale 1:2

Mat.

Peso/Weight 4884g

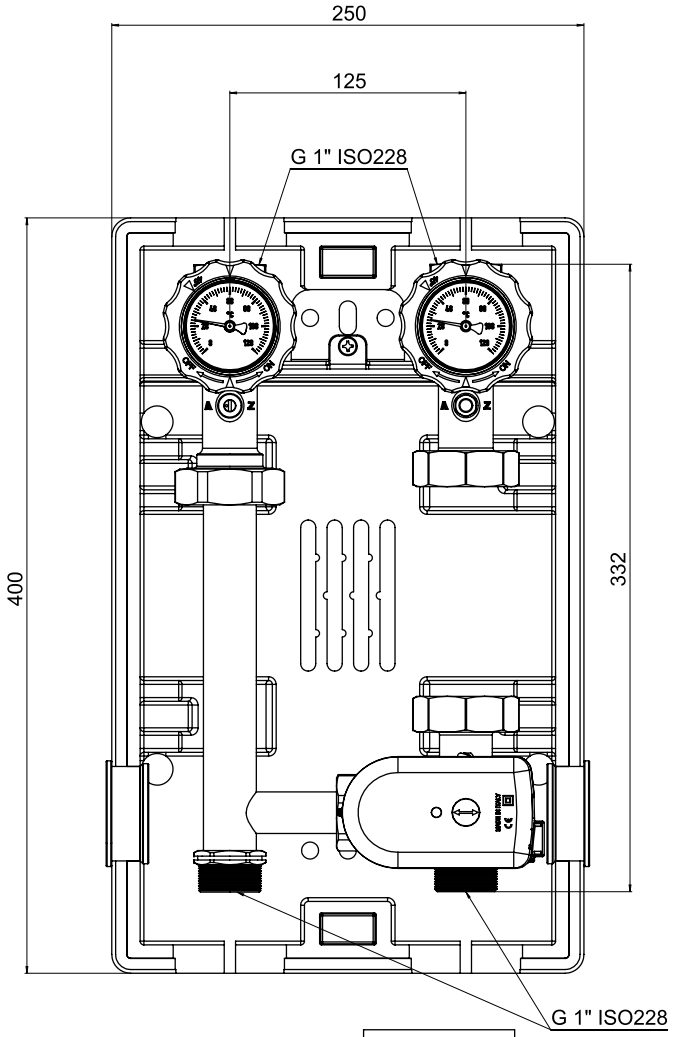

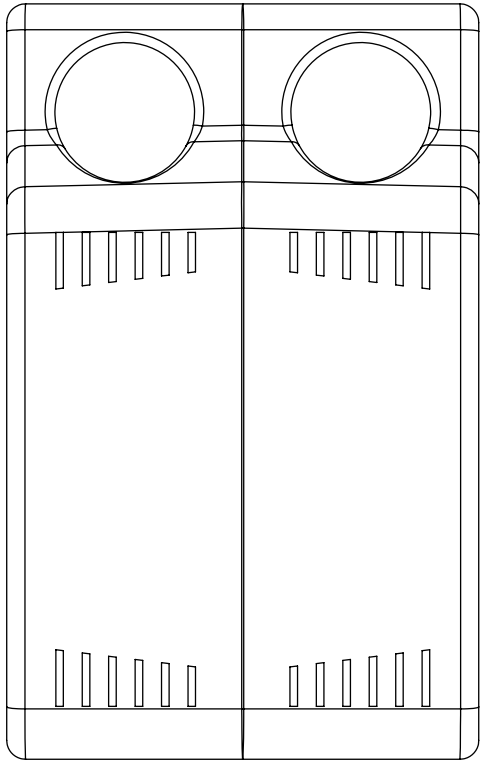

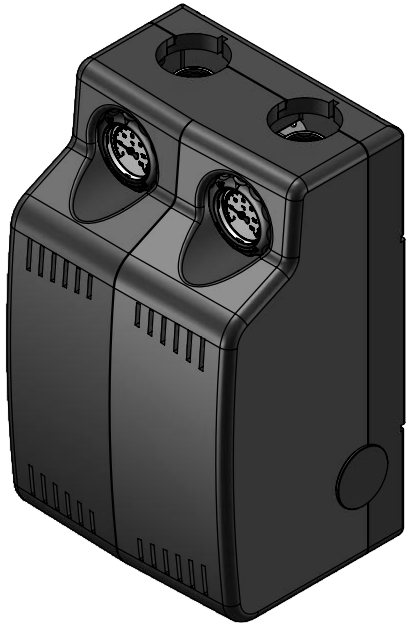

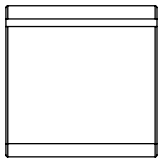

ISTRUZIONI GRUPPO RISCALDAMENTO SERIE 15000

KEWEL GOAL

MODIFICA/CHANGE DATA FIRMA

This design is the exclusive trade secret property of NOVASFER and may not be disclosed to any person without the express written consent of Novasfer

NOVASFER si riserva a termini di legge la proprieta' del presente disegno con divieto di riprodurlo o comunicarlo senza sua specifica autorizzazione scritta.

CAD-DRAWING Manual Variations or changes NOT ALLOWED

DISEGNO ESEGUITO CON CAD Non sono ammesse variazioni o modifiche manuali

Foglio 2 Di 2

Assemblaggio/Assembly: ART. 15200

Particolare/Item: GRUPPO DI RISCALDAMENTO

Note: TRE VIE MOTORIZZATO - 0-10V - DN25

Disegn/Draw: Fantoni A. Contr/Chkeal: Fantoni A. Data/Date: 10/05/2017

Codice/code: 199150025B22

Tol.Gen. iso2768v

Finitura Esterna: Sabbiata

Ms./Size: DN25

Filetto/Thread: ISO228

Scala/Scale: 1:2

Mat.

Peso/Weight: 4884g